ViBO Wire processing

Portata massima:
Maximum load:
Charge maxi:
Maximale belastbarkeit:
Carga maxima:

Notice de montage
Assembling instructions
Istruzioni di montaggio
Montageanleitung
Istrucoes de montagem
Manual de montaje
Instrucja montazu

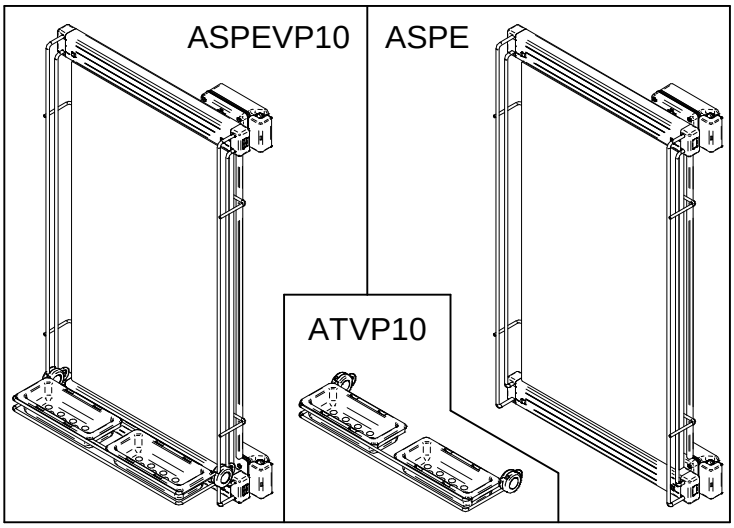

ASPEVP10
ASPE
ATVP10

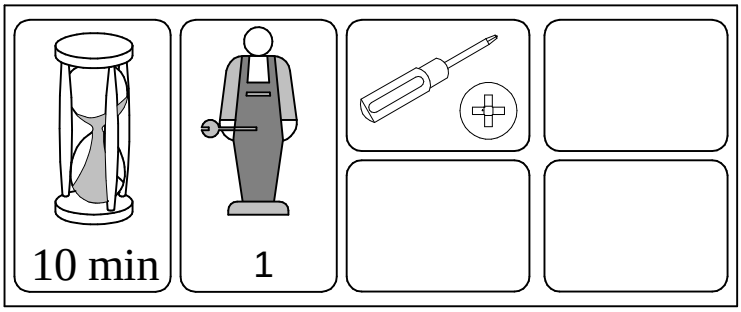

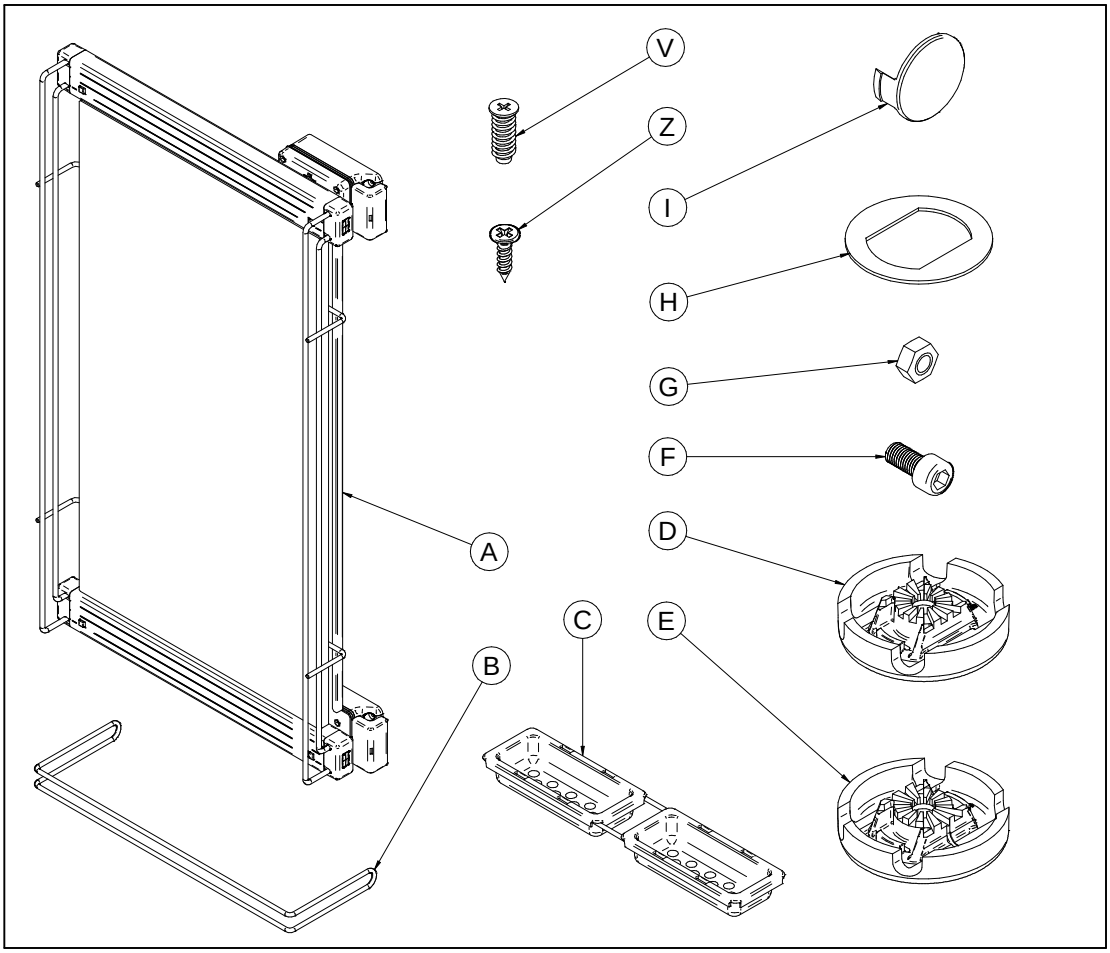

AVANT DE COMMENCER,SE REPORTER AUX CONSEILS DE MONTAGE EN ANNEXE

BEFORE STARTING, REFER TO THE ASSEMBLING ADVICE IN ANNEX

PRIMA DI COMINCIARE, VEDERE I CONSIGLI DI MONTAGGIO

VOR DIE MONTAGE, BITTE BEILIEGENDE ANWEISUNGEN FOLGEN

ANTES DE COMERÇAR, ADIARSE AOS CONSELHOS DE MONTAGEM EM ANEXO

ANTES DE EMPEZAR CONSULTE LOS CONSEJOS PARA EL MONTAJE

PRZED ROZPOCZECIEM ZAPOZNAC SIE ZALACZONA INSTRUKCJA MONTAZU

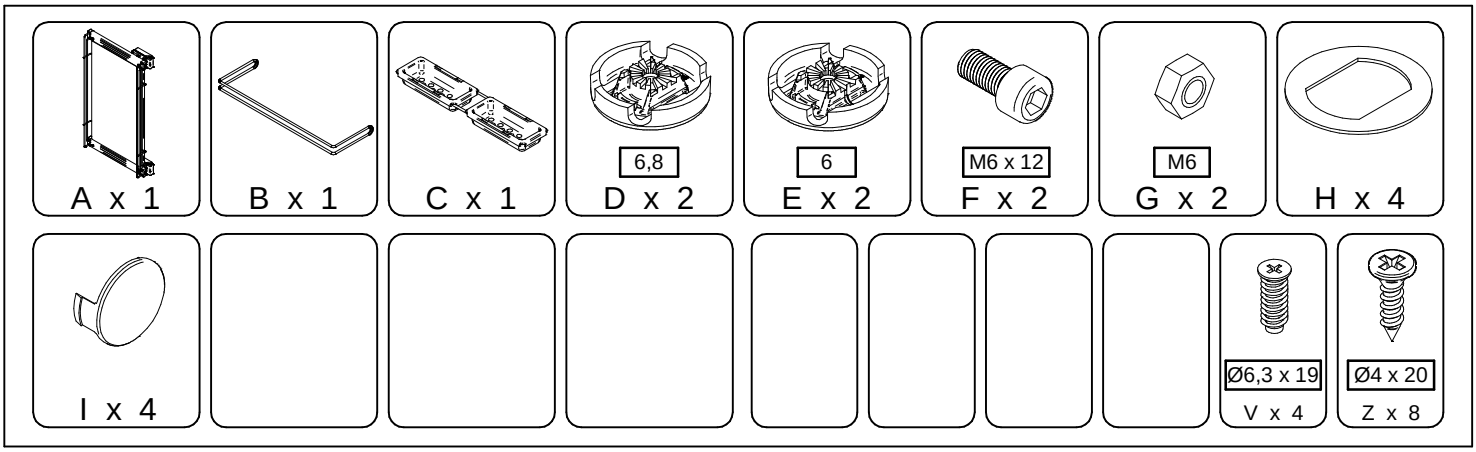

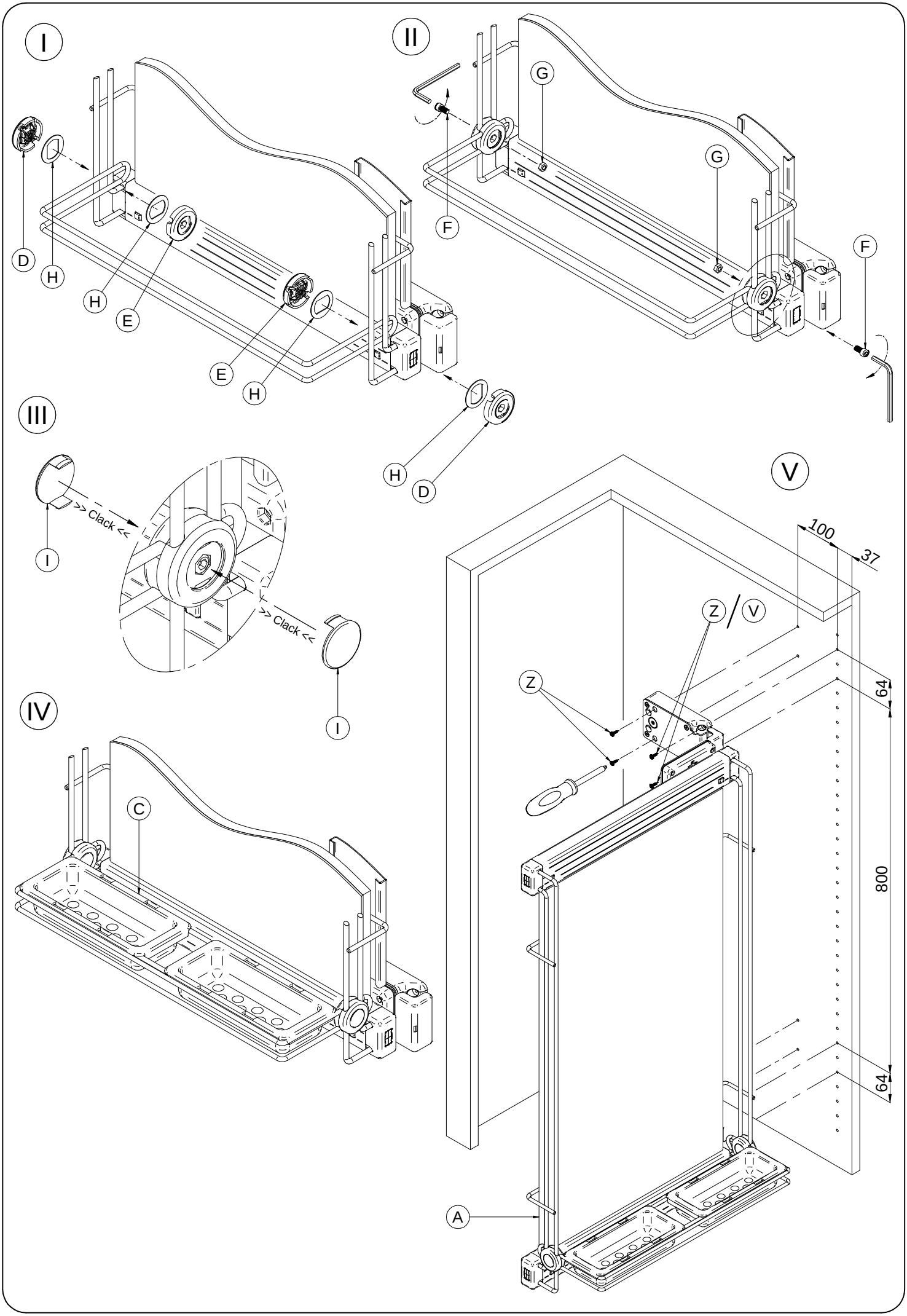
I
II
III
IV
V
D
H
E
G
F
I
C
Z
A
>> Clack <<
100
37
64
800